

MØT VERDENS SMARTESTE AVFALLSBEHOLDER

KOMPRIMATOR
KOMPRIMERER AVFALLET OG HOLDER OPP TIL 8 GANGER MER EN VANLIGE AVFALLSBEHOLDERE.

SOLCELLEDREVET
LA SOLA OG LYSET GJØRE AVFALLS-HÅNDTERINGEN DIN LETTERE.

SKREDDERSYDD
BRUK DEN SOM REKLAME-KANAL, WIFI HOTSPOT ELLER LAG DITT EGET DESIGN.

100% SMART OG SIKKER
BRANN OG LUKKESENSOR GJØR BEHOLDEREN 100% SIKKER OG 100% SMART. KOBLES TIL EN APP DER DU KAN HOLDE FULL OVERSIKT OVER DINE BEHOLDERE.

MED ECUBE LABS KAN DU …

REDUSERE OVERFYLTE BEHOLDERE MED INNTIL: **97%**

REDUSERE HENTING AV AFALL MED INNTIL: **98%**

REDUSERE DINE AVFALLSKOSTNADER MED MINST: **33%**



TEKNISKE SPESIFIKASJONER

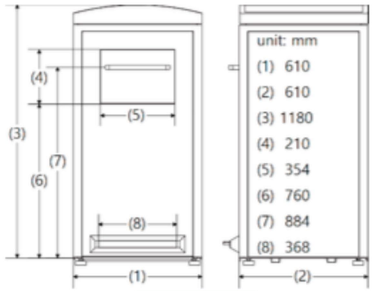

100L

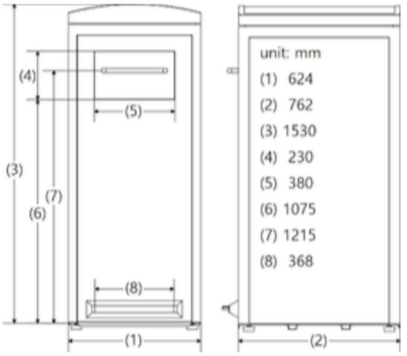

120L

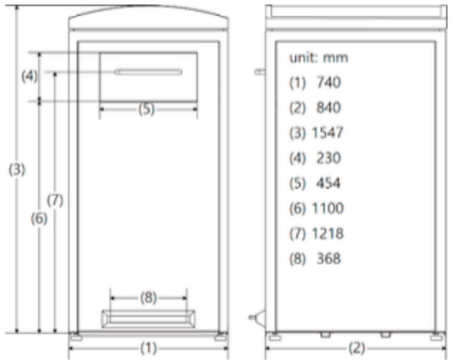

240L

MODELL	STØRRELSE	VEKT
100L	610 X 610 X 1167	150 KG
120L	624 X 762 X 1440	175 KG
240L	740 X 840 X 1546	194 KG

MODELL	KOMPRIMERT AVFALL	ORDINÆRT AVFALL
100L	100 L	500 L
120L	120 L	600 L
240L	240 L	1200 L

KOMPRIMATOR
- STYRKE: OPP TIL 700 KG
- KOMPRIMERER HVERT 60. SEKUND
- MOTOR: 1/6-HP
- PATENTERT X-RAMME FOR KOMPRIMERING MED OG UTEN POSE

KOMMUNIKASJON
- GSM, UMTS
- VALGFRI WIFI HOTSPOT/LPWAN
- LOKASJONSSENSOR/GNSS: GPS L1 C/A

STRØM OG ELEKTRONIKK
- 12 VOLT DC
- FORBRUK: CA 15 W OM DAGEN
- BATTERI: SILIKON
  100L: 12V 38AH
  120L: 12V 50AH
  240L: 12V 50AH
- SOLCELLEPANEL: SILIKON
  100L 35W
  120L: 55W
  240L: 55W



ANDRE SPESIFIKASJONER
- FCC/IC, CE SERTIFISERT
- BEVEGELSES-SENSOR I BEHOLDER
- VARME OG RØYK-SENSOR
- LUKER/DØRER I FORNT, SIDEPANEL OG TOPP
- VALGFRI MONTERING MED BOLT/SEMENT



CLEAN CITY NETWORKS (CCN)

ONLINE PLATTFORM FOR OVERVÅKING AV DINE BEHOLDERE
- OPTIMALISER DINE HENTERUTER VED HJELP AV DATA
- FØLG MED PÅ BATTERISTATUS
- GPS LOKASJON
- ENKEL OG BRUKE 0G INNSTALLERE PÅ MOBIL, NETTBRETT ELLER PC

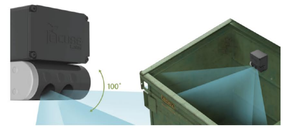

CLEAN FLEX SENSOR

- SENSOR SOM KNYTTES TIL CCN
- MATERIALE: POLYKARBON
- ER INNSTALLERT SOM STANDARD I ALLE ECUBE LABS AVFALLSBEHOLDERE
- KAN OGSÅ BRUKES I KONTAINERER OG ANDRE BEHOLDERE
- 5 ÅRS BATTERITID
- BATTERI: 3,6 VOLT HIGH PERFORMANCE LITHIUM BATTERI (D TYPE)

VARIG
Teknikk & Miljø

www.varigteknikk.no
info@varigteknikk.no
67 90 00 55