Produktkatalog
Varig EP











VARIG - den optimale løsningen for avfalls- og gjenvinningsløsninger

VARIG
Teknikk & Miljø



www.varigteknikk.no
info@varigteknikk.no
Telefon: 67 90 00 55

Varig Teknikk & Miljø AS
Varig Teknikk & Miljø tilbyr smarte og miljøvennlige løsninger innen avfallshåndtering og gjenvinning.
Vi strekker oss langt for at du som kunde skal bli mer en fornøyd, og få den løsningen som passer nettopp ditt behov.

Vi har høy kompetanse på dette fagområdet, og hjelper dere gjerne med råd og forslag for å finne den optimale løsningen.

Vi i Varig Teknikk & Miljø tilbyr:
- Rådgivning om effektive og tidsbesparende avfalls- og gjenvinningsløsninger
- Salg og finansiering av avfalls- og gjenvinningssystemer samt utstyr forbundet med dette
- Service, installasjon og reparasjon av maskiner og utstyr til avfallshåndtering og gjenvinning
- Serviceavtale etter ditt behov
- Reservedeler

Det er mange fordeler med riktig avfalls- og gjenvinningsløsning:
- Kostnadsreduserende
- Tidsbesparende
- Økt økonomisk gevinst
- Fremstå som miljøbevisst

Lang tradisjon for å levere miljøvennlige og gjennomtenkte løsninger
Varig Teknikk & Miljø ble etablert i Danmark i 1955, og finnes nå i Danmark, Norge og Sverige.
Vår visjon er å hjelpe de som ønsker å spare kostnader forbundet med avfall og gjenvinning med miljøvennlig, smarte og effektive løsninger.

Vi vet at mange kan spare store summer ved å håndtere avfallet på riktig måte.
Kunden, kunnskap og bærekraft er nøkkelord for oss. Vi lever av fornøyde kunder, og derfor leverer vi alltid De mest beste og mest bærekraftige produktene.

Bredt utvalg
Vårt utvalg er så bredt at det dekker nesten alt innen avfallshåndtering og gjenvinning:
Komprimatorer, kanalpresser, ballepresser, sorteringssystemer, omlastestasjoner, shreddere, sjaktsystemer, avfallsbeholdere.

Skreddersydde løsninger

Varig EP er «state of the art» kanalpresser som skreddersys etter kundens spesifikke behov, enten om det er en eksisterende eller ny Produksjonslinje.

Bruksområde	Presskraft [t]	Maskintype	Balldimensjoner [mm]	Stropping	Side
Vår innovative **serie Varig EP** er den mest prisgunstige løsningen for industrielle bruksområder med liten til middels materialmengde.	60	Varig EP Mobil 60 V	1.100 x 750	V5	4-5
	60	Varig EP 60 H	1.100 x 750	H4	6-7
		Varig EP 60 HH	1.100 x 750	H5	
		Varig EP 60 V	1.100 x 750	V4	
	80	Varig EP 80 H	1.100 x 750	H4	
		Varig EP 80 HH	1.100 x 750	H5	
		Varig EP 80 V	1.100 x 750	V5	
	120	Varig EP-B 120 H	1.100 x 1.100	H4	
		Varig EP-B 120 V	1.100 x 1.100	V5	
		Varig EP-B 120 VH	1.100 x 1.100	V5 / H4	
Økt presskraft er tilgjengelig som tillegg!					
Vår **HP-serie** er en videreutvikling av vår velkjente kanalballepresse med sveiset konstruksjon. Disse maskinene er designet spesielt for industrielle bruksområder med store materialmengder samt komprimering av tunge og/eller slipende materialer.	100	HP 100 H	1.100 x 750	H4	8-9
		HP 100 V	1.100 x 750	V5	
		HP 100 VH	1.100 x 750	V5 / H4	
	120	HP 120 H	1.100 x 750	H4	
		HP 120 V	1.100 x 750	V5	
		HP 120 VH	1.100 x 750	V5 / H4	
	150	HP 150 H	1.100 x 750	H4	
		HP 150 V	1.100 x 750	V5	
		HP 150 VH	1.100 x 750	V5 / H4	
	180	HP 180 H	1.100 x 750	H4	
		HP 180 V	1.100 x 750	V5	
		HP 180 VH	1.100 x 750	V5 / H4	
Disse kanalballepressene er utstyrt med garnstroppingsenhet, og kan derfor brukes innen landbruk og lignende.	60-90	HPG 60-90	1.100 x 750	VG6	10-11
	100-120	HPG 100-120	1.100 x 750	VG6	
	150-180	HPG 150-180	1.100 x 750	VG6	
Våre kanalballepresser i **serie HP-B** kjennetegnes spesielt ved store balledimensjoner og tilsvarende høy ballevekt.	120	HP-B 120 H	1.100 x 1.100	H4	12-13
		HP-B 120 V	1.100 x 1.100	V5	
		HP-B 120 VH	1.100 x 1.100	V5 / H4	
	150	HP-B 150 H/G	1.100 x 1.100	H5	
		HP-B 150 V	1.100 x 1.100	V5	
		HP-B 150 VH/G	1.100 x 1.100	V5 / H4 / H5	
	180	HP-B 180 H/G	1.100 x 1.100	H5	
		HP-B 180 V	1.100 x 1.100	V5	
		HP-B 180 VH/G	1.100 x 1.100	V5 / H5	
	210	HP-B 210 H/G	1.100 x 1.100	H5	
		HP-B 210 V	1.100 x 1.100	V5	
		HP-B 210 VH/G	1.100 x 1.100	V5 / H5	
«Bulkhead» presser liten serie	80	PEP 80	400 x 400	-	14-15
	100	PEP 100	400 x 400	-	
	150	PEP 150	600 x 600	-	
«Bulkhead» presser stor serie	100	SPAL 100	700 x 1.100	-	16-17
	150	SPAL 150	700 x 1.100	-	
	180	SPAL 180	700 x 1.100	-	

Komprimering på stedet



Mobile kanalballepresser Varig EP Mobil 60 V

FORDELER

- Mobil krokløfterløsning
- Presskraft på 60 tonn
- Høyderegulering av pressestempelet
- Robust utformet ramme
- Høyeste fleksibilitet
- Enkel håndtering
- Høy ytelse
- Driftssikker



BRUKSOMRÅDER

De mobile kanalballepressene har ulike bruksområder. De fleksible maskinene kan brukes til komprimering av avfall på ulike steder. Materialer som papir, kartong og plast, men også ulike typer avfall, presses til faste baller som er mye lettere å lagre og transportere, og som er egnet for gjenbruk.

TEKNISKE SPESIFIKASJONER

	Varig EP MOBIL 60 V
Stropping	V5
Presskraft [t]	60
Spesifikt trykk [N/cm²]	69.6
Inntakssjaktens tverrsnitt [mm]	1,100 x 1,450
Kanalens tverrsnitt [mm]	750 x 1,100
Effekt [kW] (eksempel)	22 / 30 / 45 / 2 x 22
Ballevekt [kg] *	400 - 550
Ballelengde [m]	opptil 1,8
Totalvekt [t]	12
VEKTKAPASITET AVHENGIG AV BULKVEKT (TEORETISK) I TONN PER TIME	
20 - 30 kg/m³	11
35 - 50 kg/m³	18
60 kg/m³	22
100 kg/m³	36

* avhengig av innkommende materiale og materialets tetthet

Med forbehold om tekniske og designmessige endringer!

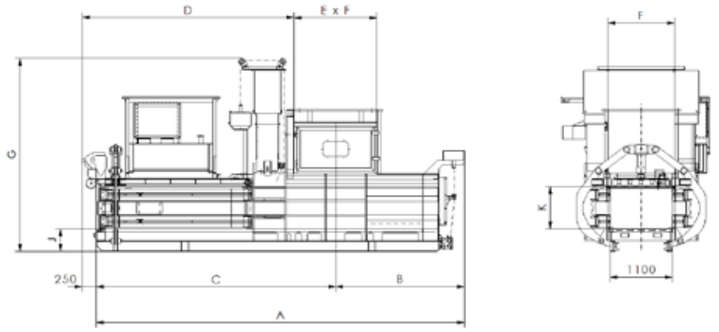

MÅL	A	B	C	D	E	F	G	J	K
Varig EP 60	6,395	2,235	4,410	3,686	1,450	1,160	3,350	400	750



Mer informasjon på **www.varigteknikk.no**

Den mest prisgunstige løsningen for komprimering av mindre materialmengder



Kanalballepresser med wirestropping serie Varig EP

FORDELER

- Egnet for industrielle bruksområder med små til middels materialmengder
- Presskraft mellom 60 og 210 tonn
- Krever lite plass
- Høyderegulering av pressestempelet
- Robust utformet ramme
- Enkel håndtering
- Høy ytelse
- Driftssikker
- Servicevennlig



BRUKSOMRÅDER

Kanalpressene i seriene Varig EP 60, Varig EP 80 og Varig EP-B 120 er egnet for mange ulike applikasjoner med små til middels materialmengder, enten i distribusjonssentre, papirfabrikker, trykkerier eller andre industrielle bruksområder.

Avfall som papir, kartong, folie og PET-plast kan enkelt komprimeres helautomatisk.

TEKNISKE SPESIFIKASJONER

	Varig EP 60	Varig EP 80	Varig EP-B 120***
Stropping	H4 / HH5 / V5	H4 / HH5 / V5	H4 / V5 / V5 H4
Presskraft [t] **	60	80	120
Spesifikt trykk [N/cm²]	72.7	97	145.5
Inntakssjaktens tverrsnitt [mm]	1,000 x 1,600	1,000 x 1,800	1,000 x 2,000
Kanalens tverrsnitt [mm]	750 x 1,100	750 x 1,100	1,100 x 1,100
Effekt [kW] (eksempel)	22 - 2x45	22 - 2x45	45 - 2x75
Ballevekt [kg] *	400 - 500	500 - 700	750 - 1,200
Ballelengde [m]	opptil 1,8	opptil 2,0	opptil 2,0
Totalvekt [t]	18.5	19.5	47
VEKTKAPASITET AVHENGIG AV BULKVEKT (TEORETISK) I TONN PER TIME			
20 - 30 kg/m³	7 - 32	7 - 33	7 - 28
35 - 50 kg/m³	12 - 53	12 - 56	12 - 47
60 kg/m³	14 - 64	14 - 67	14 - 56
100 kg/m³	24 - 107	23 - 111	24 - 93

*avhengig av det innkommende materialet og materialets tetthet ** Høyere presskraft er tilgjengelig som tillegg! *** med spesialutforming
Med forbehold om tekniske og designmessige endringer!

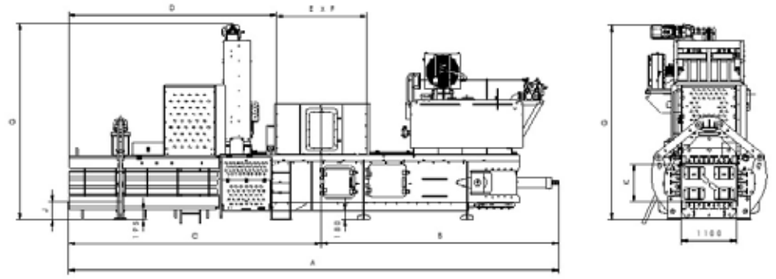

MÅL	A	B	C	D	E	F	G	J	K
Varig EP 60	9,801	4,835	4,965	4,146	1,600	1,000	3,906	355	750
Varig EP 80	10,014	4,980	5,035	4,180	1,600	1,000	5,098	355	750
Varig EP-B 120	14,383	5,823	8,560	7,560	2,000	1,000	5,098	785	1,100

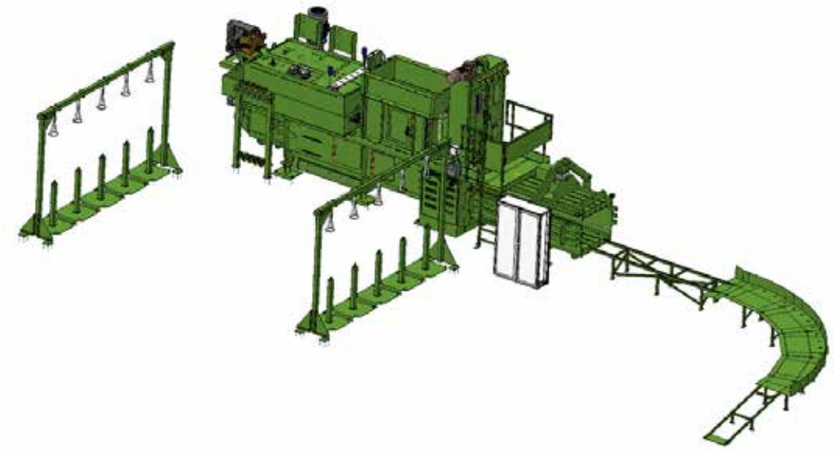

Mer informasjon på **www.varigteknikk.no**

Effektiv komprimering av middels til store materialvolumer



Kanalballepresser med wirestropping serie Varig HP

FORDELER

- Egnet for industrielle bruksområder med middels til store materialmengder
- Designet for bruk i sorteringsanlegg
- Høy komprimering og høy ballevekt
- Høyderegulering av pressestempelet
- Robust utformet ramme
- Enkel håndtering
- Høy ytelse
- Driftssikker
- Servicevennlig



BRUKSOMRÅDER

Kanalpressene i HP-serien er designet større volum slik som i gjenvinningsbedrifter, kommunale gjenvinningsstasjoner g bedrifter med stor avfallsvolum.

Materialer som papp, papir, plast, samt en lang rekke andre kan uten problermer komprimeres.

TEKNISKE SPESIFIKASJONER

	HP 100	HP 120	HP 150	HP 180
Stropping	H4 / HH5 / V5 / V5 H4	H4 / HH5 / V5 / V5 H4	H4 / HH5 / V5 / V5 H4	H4 / HH5 / V5 / V5 H4
Presskraft [t]	100	120	150	180
Spesifikt trykk [N/cm²]	121.2	145.5	181.8	218.2
Inntakssjaktens tverrsnitt [mm]	1,000 x 2,000	1,000 x 2,000	1,000 x 2,000	1,000 x 2,000
Kanalens tverrsnitt [mm]	750 x 1,100	750 x 1,100	750 x 1,100	750 x 1,100
Effekt [kW] (eksempel)	45 - 2x75	45 - 2x75	45 - 3x75	45 - 3x75
Ballevekt [kg] *	500 - 800	500 - 700	500 - 800	600 - 900
Ballelengde [m]	opptil 2,0	opptil 2,0	opptil 2,0	opptil 2,0
Totalvekt [t]	ca. 30	ca. 32	ca. 35	ca. 36
VEKTKAPASITET AVHENGIG AV BULKVEKT (TEORETISK) I TONN PER TIME				
20 - 30 kg/m³	6 - 34	7 - 28	6 - 35	5 - 30
35 - 50 kg/m³	10 - 56	12 - 47	10 - 59	9 - 50
60 kg/m³	12 - 67	14 - 56	12 - 71	10 - 60
100 kg/m³	20 - 112	24 - 94	20 - 118	17 - 100

* avhengig av innkommende materiale og materialets tetthet

Med forbehold om tekniske og designmessige endringer!

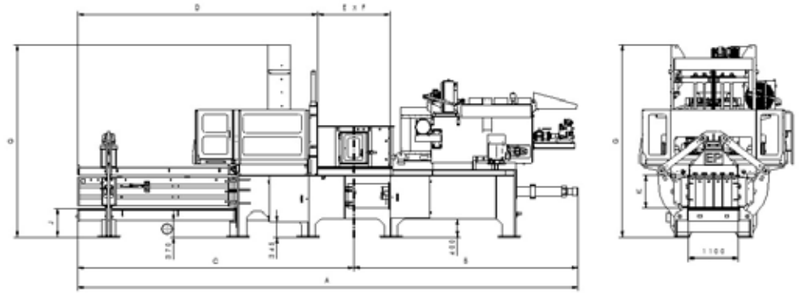

MÅL	A	B	C	D	E	F	G	J	K
HP 100 / HP 120	12,806	5,669	7,137	6,137	2,000	1,000	4,250	635	750
HP 150 / HP 180	13,906	5,969	7,937	6,937	2,000	1,000	4,250	635	750



Mer informasjon på **www.varigteknikk.no**

Stropping med bindegarn



Kanalballepresser med garnstropping serie Varig HPG

FORDELER

- Spesielt designet for bruksområder innen landbruk
- Høyderegulering av pressestempelet
- Høy komprimering og høy ballevekt
- Robust utformet ramme
- Enkel håndtering
- Høy ytelse
- Driftssikker
- Lavere driftskostnader takket være garnstropping
- Mindre bruk av folieinnsatser i kombinasjon med en ballepakkeenhet



BRUKSOMRÅDER

Kanalballepressene med garnstropping (HPG-serien) er spesielt designet for bruk innen landbruk. Bruken av PP-garn gir mer effektiv binding av strå, høy alfalfa og annet fôrmateriale. Men har også vist seg effektiv med en lang rekke andre materialer. I tillegg kan disse kanalballepressene brukes til komprimering av deponimaterialer.

TEKNISKE SPESIFIKASJONER

	HPG 60-90	HPG 100-120	HPG 150-180
Stropping	VG 6	VG 6	VG 6
Presskraft [t]	60 - 90	100 - 120	150 - 180
Inntakssjaktens tverrsnitt [mm]	1,000 x 2,000	1,000 x 2,000	1,000 x 2,000
Kanalens tverrsnitt [mm]	750 x 1,100	750 x 1,100	750 x 1,100
Effekt [kW] (eksempel)	45 - 2x75	45 - 2x75	45 - 3x75
Ballevekt [kg] *	250 - 600	250 - 700	250 - 800
Ballelengde [m]	opptil 2,0	opptil 2,0	opptil 2,0
Totalvekt [t]	28	33.5	37.5
VEKTKAPASITET AVHENGIG AV BULKVEKT (TEORETISK) I TONN PER TIME			
20 - 30 kg/m³	6 - 34	7 - 28	6 - 35
35 - 50 kg/m³	10 - 56	12 - 47	10 - 59
60 kg/m³	12 - 67	14 - 56	12 - 71
100 kg/m³	20 - 112	24 - 94	20 - 118

* avhengig av innkommende materiale og materialets tetthet

Med forbehold om tekniske og designmessige endringer!

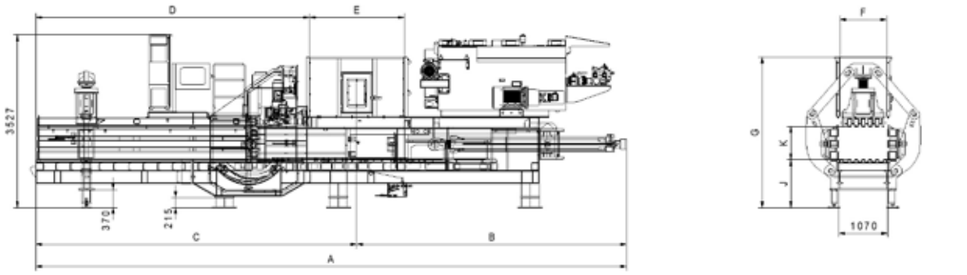

MÅL	A	B	C	D	E	F	G	J	K
HPG 60-90	9,500	4,435	5,150	4,385	2,000	1,000	3,105	980	750
HPG 100-120	12,070	5,510	6,560	5,590	2,000	1,000	3,075	980	750
HPG 150-180	13,015	5,750	2,765	6,265	2,000	1,000	3,085	980	750



Mer informasjon på **www.varigteknikk.no**

Ideell for høye krav og store materialmengder



Kanalballepresser med wire- og wirestropping serie Varig HP-B

FORDELER

- Egnet for store og tunge materialmengder
- Bredt spekter av bruksområder takket være garnstropping som tillegg
- Høy presskraft på opptil 210 tonn
- Stor inntaksåpning
- Stor ballestørrelse (1100 x 1100 mm)
- Høyderegulering av presstempel
- Høy ytelse
- Driftssikker
- Tilgjengelig med garnstropping som tillegg
- Servicevennlig



BRUKSOMRÅDER

Kanalballepressene i HP-B-serien oppnår enorm ballevekt takket være den store ballestørrelsen. Denne serien er spesielt egnet for effektiv komprimering av store materialmengder. Den er derfor svært interessant for store avfallshåndteringsselskaper og for trykkeri- og papirindustrien.

TEKNISKE SPESIFIKASJONER

	HP-B 120	HP-B 150	HP-B 180	HP-B 210
Stropping	H4 / V5 / V5 H4	H4 / HH5 / V5 / V5 H4	H4 / HH5 / V5 / V5 H4	H4 / HH5 / V5 / V5 H4
Presskraft [t]	120	150	180	210
Spesifikt trykk [N/cm²]	145.5	181.8	218.2	254.5
Inntakssjaktens tverrsnitt [mm]	1,000 x 2,000	1,000 x 2,000	1.000 x 2,000	1,000 x 2,000
Kanalens tverrsnitt [mm]	1,100 x 1,100	1,100 x 1,100	1.100 x 1,100	1,100 x 1,100
Effekt [kW] (eksempel)	45 - 2x75	45 - 2x75	45 - 3x75	45 - 3x75
Ballevekt [kg] *	750 - 1,200	1.100 - 1,700	1.100 - 1.800	1,100 - 1,900
Ballelengde [m]	opptil 2,0	opptil 2,0	opptil 2,0	opptil 2,0
Totalvekt [t]	ca. 47	ca. 58	ca. 58	ca. 58
VEKTKAPASITET AVHENGIG AV BULKVEKT (TEORETISK) I TONN PER TIME				
20 - 30 kg/m³	7 - 28	6 - 35	4 - 21	4 - 26
35 - 50 kg/m³	12 - 47	10 - 59	6 - 35	7 - 43
60 kg/m³	14 - 56	12 - 70	7 - 42	9 - 52
100 kg/m³	24 - 93	14 - 82	12 - 70	15 - 86

* avhengig av innkommende materiale og materialets tetthet

Med forbehold om tekniske og designmessige endringer!

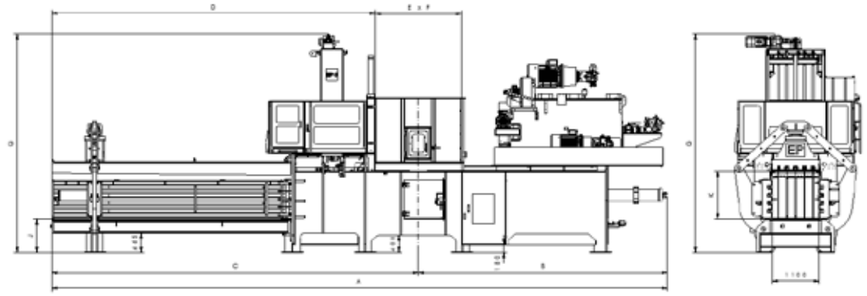

MÅL	A	B	C	D	E	F	G	J	K
HP-B 120 / HP-B 150	14,383	5,823	8,560	7,560	2,000	1,000	5,098	785	1,100
HP-B 180 / HP-B 210	15,483	6,123	9,360	8,360	2,000	1,000	5,098	785	1,100

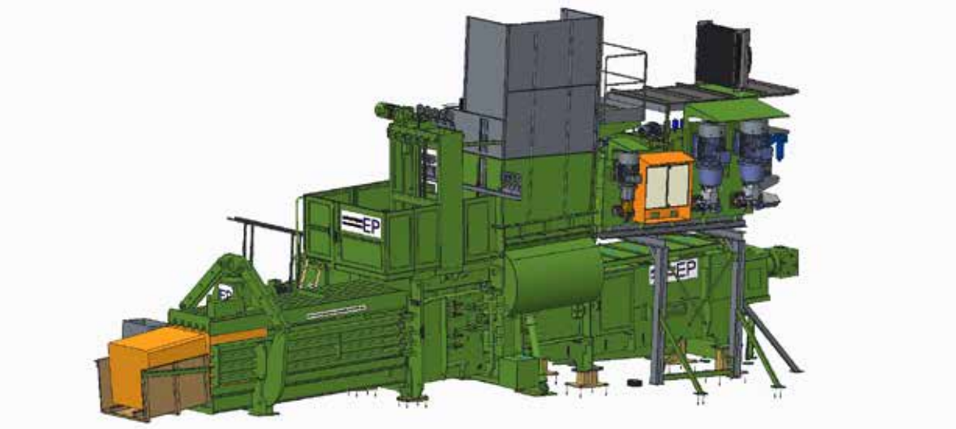

Mer informasjon på **www.varigteknikk.no**

Effektiv komprimering av metaller



Komprimering av kaffekapsler

FORDELER

- Høyderegulering av presstempel
- Variabel balledimensjon på 400 x 400 og 600 x 600 mm er tilgjengelig
- Energibesparende takket være aksialstempelpumpe
- Kontrolsystem ET 200 S (Siemens)
- Fjernkontroll som tilleggsutstyr
- Lett å vedlikeholde
- Servicevennlig



BRUKSOMRÅDER

De helautomatiske kan utstyres med tilbehør som løfte- og tippeutstyr, slik at de kan tilpasses til hver enkelt kundes behov. De brukes i metall- og aluminiumsindustrien, innen avfallshåndtering samt resirkulering av plast og store industrielle bruksområder. Helautomatisk «bulkhead» kanalpresse for ulike typer metaller og plast. Kan leveres skreddersydd med en lang rekke utstyr slik som løftevender, transportbånd, tilpasset trakt mm.

TEKNISKE SPESIFIKASJONER

	PEP 80	PEP 100	PEP 150
Presskraft [t]	80	100	150
Spesifikt trykk [N/cm²]	500	625	417
Inntakssjaktens tverrsnitt [mm]	850 x 340	850 x 340	850 x 540
Kanalens tverrsnitt [mm]	400 x 400	400 x 400	600 x 600
Effekt [kW] (eksempel)	22	22	22 - 30
Pakkevekt [kg] *	40 - 50	50 - 60	140 - 160
Pakkelengde [m]	0.1 - 0.45	0.1 - 0.45	0.1 - 0.6
Totalvekt [t]	10	11	12

* avhengig av innkommende materiale og materialets tetthet

Med forbehold om tekniske og designmessige endringer!

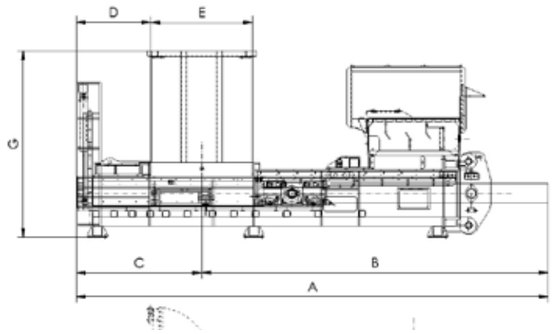

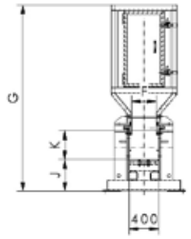

MÅL	A	B	C	D	E	F	G	J	K
PEP 80 / PEP 100	6,500	4,775	1,725	1,025	850	340	2,563	430	400
PEP 150	6,700	4,775	1,925	1,225	850	340	2,763	430	600



Mer informasjon på **www.varigteknikk.no**

Metallkomprimering med høy ytelse



Komprimatorer i stort format

FORDELER

- Høyderegulering av presstempel
- Balledimensjoner på 700 x 1000 mm
- Stor materialinntakssjakt
- Energibesparende takket være aksialstempelpumpe
- Kontrolsystem ET 200 S (Siemens)
- Fjernkontroll som tilleggsutstyr
- Lett å vedlikeholde
- Servicevennlig



BRUKSOMRÅDER

Våre største «bulkhead» presser brukes typisk i metalprosessindustrien, avfallshånteringsbransjen og i store industrielle applikasjoner.

TEKNISKE SPESIFIKASJONER

	SP AL 100	SP AL 150	SP AL 180
Presskraft [t]	100	150	180
Spesifikt trykk [N/cm²]	130	195	234
Inntakssjaktens tverrsnitt [mm]	1,200 x 1,040	1,200 x 1,040	1,200 x 1,040
Kanalens tverrsnitt [mm]	700 x 1,100	700 x 1,100	700 x 1,100
Effekt [kW] (eksempel)	45	45	45
Ballevekt [kg] *	400 - 500	400 - 500	400 - 500
Ballelengde [m]	opptil 0,7	opptil 0,7	opptil 0,7
Totalvekt [t]	25	25	25

* avhengig av innkommende materiale og materialets tetthet

Med forbehold om tekniske og designmessige endringer!

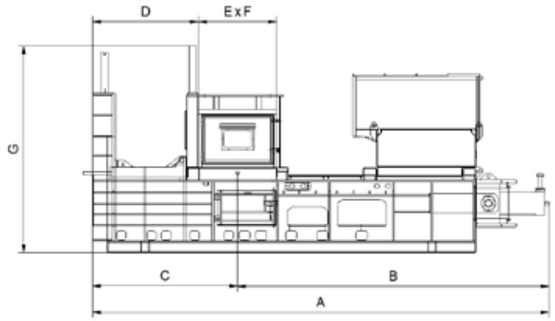

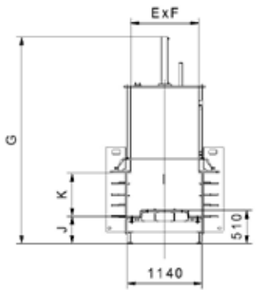

MÅL	A	B	C	D	E	F	G	J	K
SP AL 100	7,000	4,780	2,225	1,625	1,200	1,040	3,170	420	700
SP AL 150	7,000	4,780	2,225	1,625	1,200	1,040	3,170	420	700
SP AL 180	7,000	4,780	2,225	1,625	1,200	1,040	3,170	420	700



Mer informasjon på **www.varigteknikk.no**

Høy standard



Standardutstyr til våre kanalballepresser

OPTIMALISERT SKJÆREKANTGEOMETRI



OPTIMALISERT SKJÆREKANTGEOMETRI



- Separate kniver på presseplaten
- Høyere og mer effektiv skjærekraft
- Skjærekraften rettes inn i ballen i stedet for ut av den, noe som gir mindre slitasje på knivene og sideveggene
- Separat kniver gir lavere reservedelskostnader og raskere utskifting

VERTIKAL HENGSLING



- Vertikalt monterte sylinderlager for redusert skråstilleng ved slitasje

JUSTERBARE RULLER



- Plassert på pressestempelet
- For justering eller etterjustering av rullene på pressestempelet
- For reduksjon av slitasje samt justering av optimal knivavstand

- Målesystem for forskyvning integrert i sylinderen: målesystem med lanse
- Ingen separate posisjonssensorer kreves
- Optimal deteksjon av pressestempelets posisjon

AVSTANDSMÅLESYSTEM



STYREENHET SIEMENS S7



- Utstyrt med trykknapper for enkel manuell styring av komprimatorene
- Berøringsskjerm for overvåking av ulike opplysninger, for eksempel driftstimer, ballelengde, presskraft osv., samt for innstilling av ulike presseprogrammer

Mer informasjon på **www.varigteknikk.no**

Høy standard

Høy standard



Førsteklasses utstyr til våre kanalballepresser

FRISTAMPER



- Fristamper langs hele pressestempelets bredde (kan også ettermonteres)
- Presser materialet under skjærekanten for å fjerne materialblokkeringer
- Skanning av endestilling via to separate posisjonssensorer, elektronisk og mekanisk

- Den raske sylinderen øker komprimatorens ytelse og sparer samtidig energi

RASK SYLINDER



BUNNGLIDER *ÅPEN*

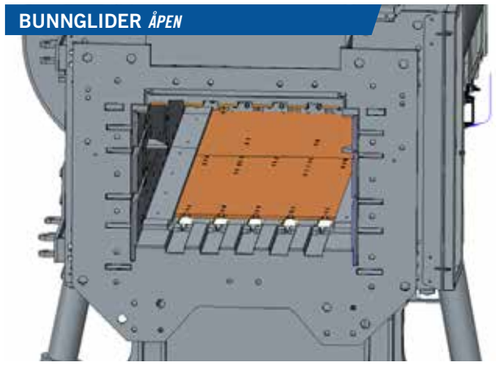

BUNNGLIDER *LUKKET*

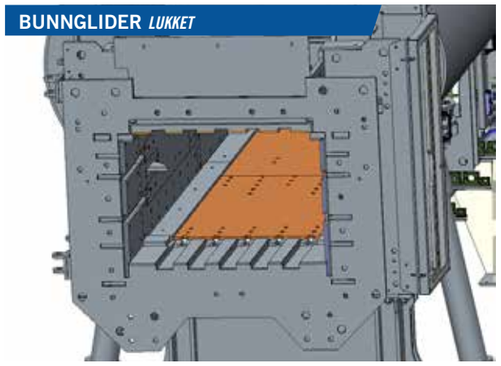

- I stroppeposisjon er bunnglideren åpen.
- I driftsposisjon er bunnglideren lukket.
- Bunnglideren hindrer at fint materiale kommer inn gjennom åpningene, og sikrer dermed problemfri stropping av ballene. Dette er spesielt viktig ved komprimering av materiale som splintres opp og materialer med liten størrelse.

- I stroppeposisjon er stempelglideren åpen.
- I driftsposisjon er stempelglideren lukket.
- Stempelglideren hindrer at fint materiale kommer inn i kanalene, og sikrer dermed problemfri stropping av ballene. Dette er spesielt viktig ved komprimering av materiale som splintres opp og materialer med liten størrelse.

STEMPELGLIDER *ÅPEN*

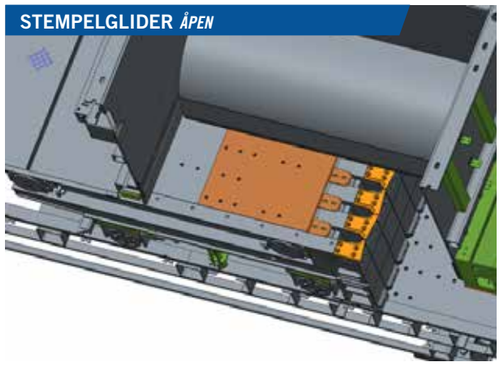

STEMPELGLIDER *LUKKET*

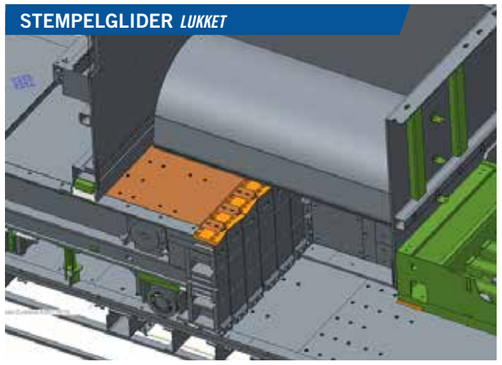

Mer informasjon på **www.varigteknikk.no**

FORPRESSINGSKLAFFER *ÅPNE*

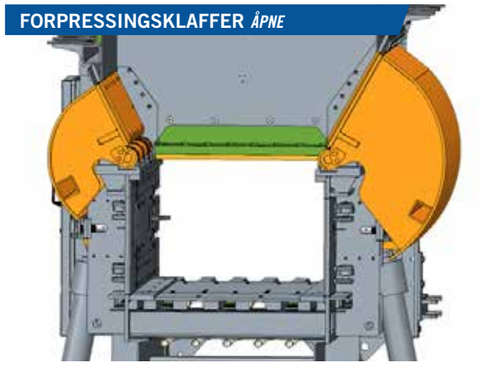

FORPRESSINGSKLAFFER *LUKKET*

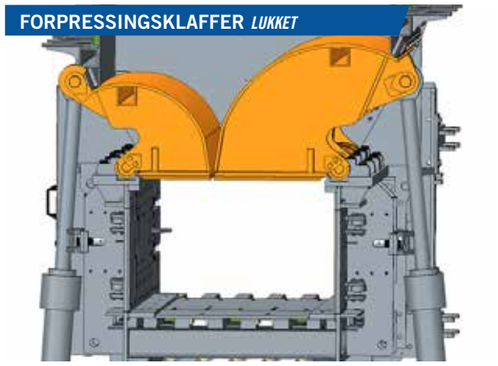

- Forpressing-sideklaffene gjør det mulig å forkomprimere materialet for enklere innføring i komprimeringskanalen.
- Mindre støv under komprimering av materialet (spesielt egnet ved komprimering av isolasjonsmaterialer).

- Hardox-plater innvendig reduserer slitasjen og forlenger dermed kanalballepressens levetid.
- Interiør i flere deler
- For enkelt og kostnadseffektivt vedlikehold

HARDOX INNVENDIG



HARDOX INNVENDIG



Problemfri totalpakke



Service og ettermarked

Vi tilbyr service og vedlikehold etter ditt behov. Vårt serviceapparat er tilgjengelig hver dag og vil alltid hjelpe deg.

Vi tilbyr skreddersydde serviceavtaler på alle produkter vi leverer

Forebyggende vedlikehold sørger for lite nedetid og god økonomi.



Mer informasjon på **www.varigteknikk.no**



www.varigteknikk.no
info@varigteknikk.no
service@varigteknikk.no

Varig Teknikk & Miljø AS
Solheimsveien 50A
1473 Lørenskog
Postadresse: Boks 393,
1471 Lørenskog
Tlf: 67 90 00 55